Fra Roliba®

– siden 1892

Skydeskabsbeslag 50-52 kg

SVALK

post@roliba.dk · www.roliba.dk

KG 50 skydeskabsbeslag

Varenr. 03257

Varenr. 03256

KG 50 skydeskabsbeslagsæt

Dette beslagsæt er beregnet til låger som vejer op til 50kg. KG 50 er en bundkørt skydeskabsløsning, som er meget brugervenlig. Enkelt at montere og justeringsvenligt.

NB: Tykkelse på låge 16-25 mm

Varenr.	Indeholder	DB
03257	2x bundrulle m/spids, 2x topstyr, 1x stop. **Hvid**	2345292
03256	2x bundrulle m/spids, 2x topstyr, 1x stop. **Sort**	2343617

KG 50 STOP

Stoppet passer til bundskinne med spor.
NB: stoppet skal monteres i bundskinnen, inden skinnen monteres.

Varenr.	Indeholder	DB
03254	KG 50 stop til ny bundskinne, sort	2343480
03255	KG 50 stop til ny bundskinne, grå	2343482

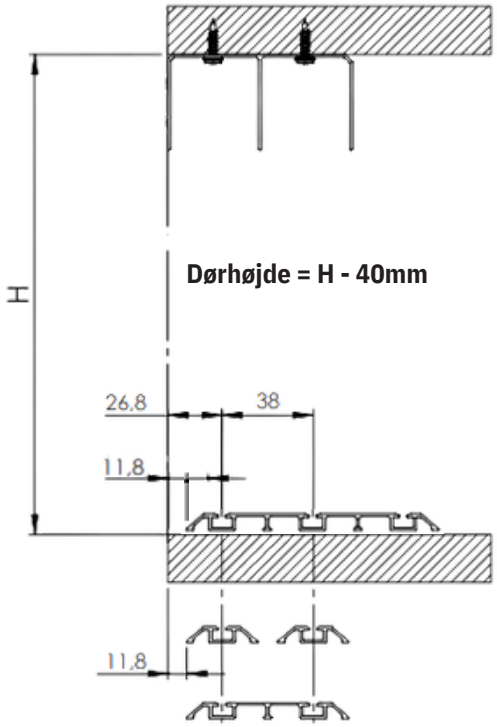

KG 50 bundrulle

Passer sammen med KG 50 skydeskabssystem.
Der skal bruges et hængselbor til udfræsning Ø. 35 mm.

Varenr.	Indeholder	DB
03939	Bundrulle med spids, hvid	2345322
03251	Bundrulle med spids, sort	2343078

Varenr. 03939

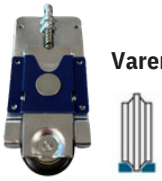

Varenr. 03251

KG 50 fjederbelastet topstyr

Passer med KG 50 skydeskabssystem.
Topstyr i metal til KG 50 skydeskabssystem.
Topstyret er med fjeder, som sikrer optimal styring af lågen.

Varenr.	Indeholder	DB
03903	KG 50 Fjederbelastet topstyr	2386445

post@roliba.dk · www.roliba.dk

KG 50 skydeskabsbeslag

KG 50 topskinne

Skinnerne fås med både 1, 2 og 3 spor og skæres til den ønskede længde.

Derudover kan der vælges mellem sølv og sort.

*Ved fixmål afregnes der op til hele meter pr. længde.
Max. længde 6 meter.

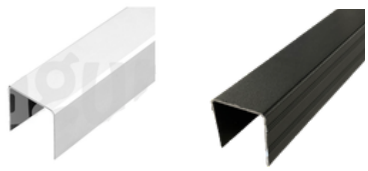
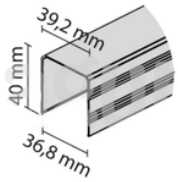

Varenr.	Indeholder	DB
03259 03261	Topskinne 1 spor - sølv Topskinne 1 spor - sort	2376675 2376666

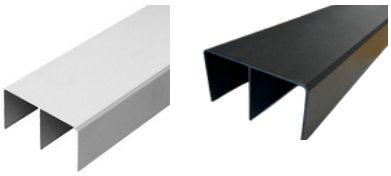
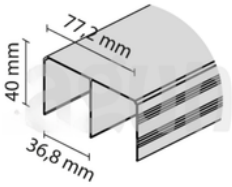

Varenr.	Indeholder	DB
03912 03253	Topskinne 2 spor - sølv Topskinne 2 spor - sort	5699818 2343081

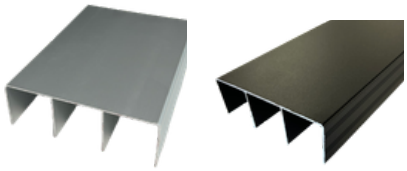
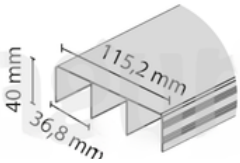

Varenr.	Indeholder	DB
03263 03265	Topskinne 3 spor - sølv Topskinne 3 spor - sort	2376678 2376669

KG 50 bundskinne

Skinnerne fås både med 1, 2 og 3 spor.
Derudover kan der vælges mellem sølv og sort.

*Ved fixmål afregnes der op til hele meter pr. længde.
Max. længde 6 meter.

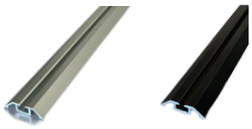
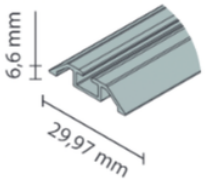

Varenr.	Indeholder	DB
03258 03260	Bundskinne 1 spor - sølv Bundskinne 1 spor - sort	2376683 2376679

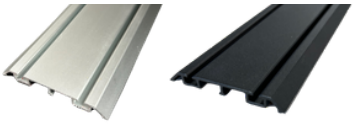
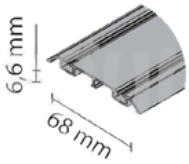

Varenr.	Indeholder	DB
03250 03252	Bundskinne 2 spor - sølv Bundskinne 2 spor - sort	2337429 2343079

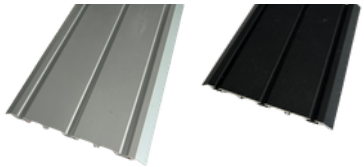
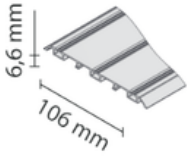

Varenr.	Indeholder	DB
03262 03264	Bundskinne 3 spor - sølv Bundskinne 3 spor - sort	2376684 2376680

post@roliba.dk · www.roliba.dk

KG 50 skydeskabsbeslag

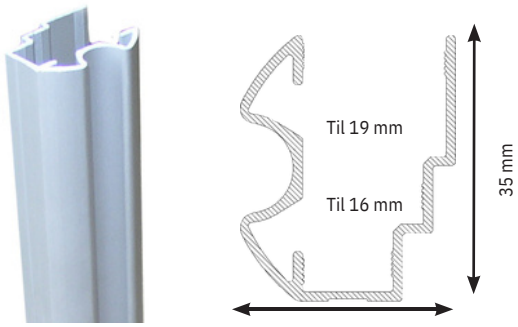

Profilgreb 2,7 meter i elokseret aluminium

Profilgrebet bruges både som pæn afslutning og greb på hver side af lågen. Afkortes til lågens højde.
Profilgrebet monteres let ved at presse det over kanten på skabslågen. Limes eller skrues fast.
Passer til 16 og 19mm skabslåger.

Varenr.	Indeholder	DB
03919	Profilgreb sølv aluminium, 2,7 meter	5147326

Børsteliste

Selvklæbende børsteliste som klæbes på profilgreb. Børstelisten virker som buffer mellem profilgrebet og skabets side, og sikrer en mere lydløs lukning af lågerne.

Varenr.	Indeholder	DB
03924	Børsteliste 4,8 x 4 mm 10 meter	5020001
03925	Børsteliste 4,8 x 4 mm fixmål	5020002
03923	Børsteliste 6,7 x 12 mm fixmål	5036759

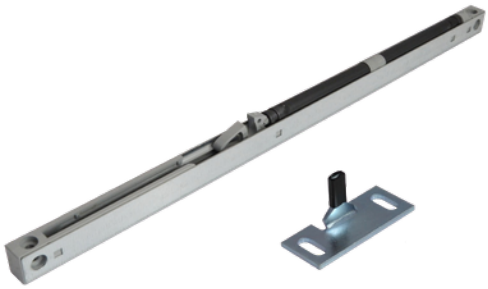

KG 50 soft close

Til KG 50 topskinne. Monteres indvendigt i skinnen.
Fås både med enkelt- og dobbelt soft close.

Vedr. montering:
Når soft closeren skrues fast i skinnen, bør der bruges lav moment på skruemaskinen for ikke at skade soft closeren.

Varenr.	Indeholder	DB
03909	KG 50 enkelt soft close	1416508
03908	KG 50 dobbelt soft close	2001844

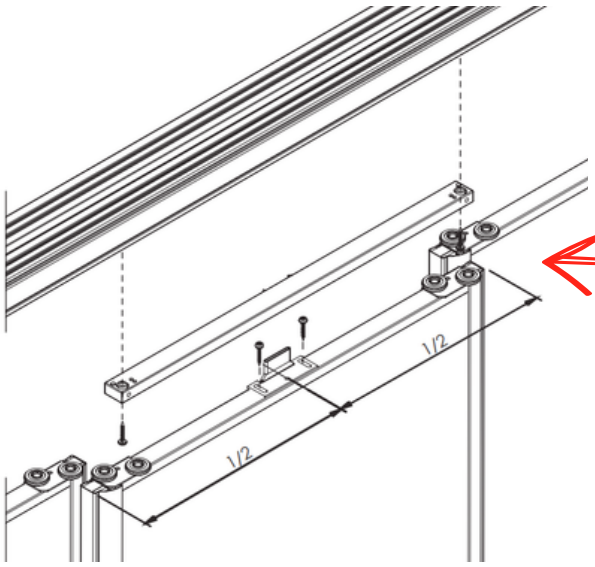

KG 50 soft close
monteringsvejledning

post@roliba.dk · www.roliba.dk

KG 50 skydeskabsbeslag
- komplette sæt

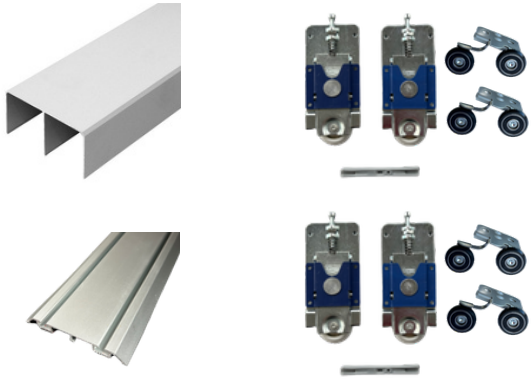

KG 50 inkl. 1,5 meter top- og bundskinne
Passer til skab med indvendig mål 1,5 meter i bredden. Komplet sæt til 2 låger.

Sættet kan kombineres med Profilgreb, Børsteliste og
KG 50 soft close. Der anvendes normalt 2 x Profilgreb og
1 x KG 50 soft close pr. låge.

Varenr.	Indeholder	DB
03915	2 x KG 50 Beslagsæt 1 x 1,5 meter top- og bundskinne	5699821

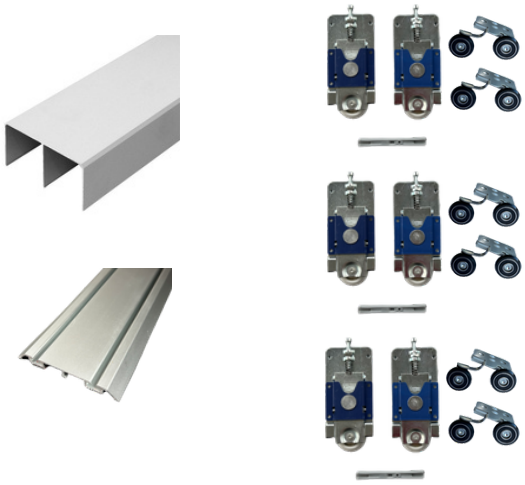

KG 50 inkl. 2 meter top- og bundskinne
Passer til skab med indvendig mål 2 meter i bredden. Sættet er komplet til 3 låger.

Sættet kan kombineres med Profilgreb, Børsteliste og KG 50 soft close. Der anvendes normalt 2 x Profilgreb og 1 x KG 50 soft close pr. låge.

Varenr.	Indeholder	DB
03916	3 x KG 50 Beslagsæt 1 x 2 meter top- og bundskinne	5699823

KG 50 skydeskabsbeslag
- komplette sæt

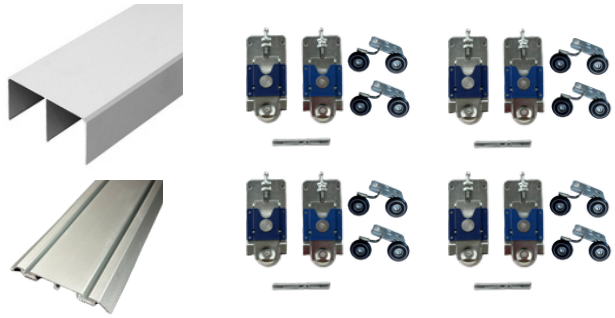

KG 50 inkl. 2,5 meter top- og bundskinne

Passer til skab med indvendig mål 2,5 meter i bredden. Komplet sæt til 4 låger.

Sættet kan kombineres med Profilgreb, Børsteliste og KG 50 soft close. Der bruges normalt 2 x Profilgreb og
1 x KG 50 soft close pr. låge.

Varenr.	Indeholder	DB
03917	4 x KG 50 Beslagsæt 1 x 2,5 meter top- og bundskinne	5125179

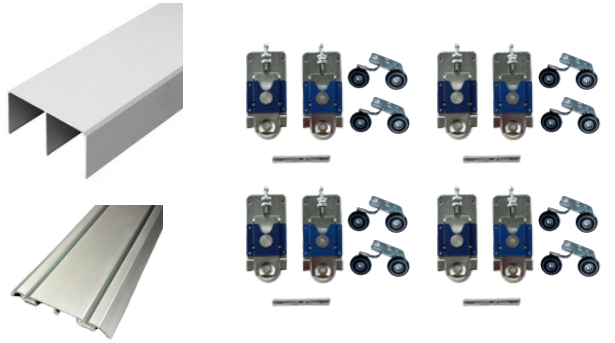

KG 50 inkl. 3,5 meter top- og bundskinne

Passer til skab med indvendig mål 3,5 meter i bredden. Komplet sæt til 4 låger.

Sættet kan kombineres med Profilgreb, Børsteliste og KG 50 soft close. Der bruges normalt 2 x Profilgreb og
1 x KG 50 soft close pr. låge.

Varenr.	Indeholder	DB
03918	4 x KG 50 Beslagsæt 1 x 3,5 meter top- og bundskinne	1480186

post@roliba.dk · www.roliba.dk

KG 52 skydeskabsbeslag

KG 52 skydeskabsbeslagsæt

KG 52 er en bundkørt løsning, som er beregnet til låger, der vejer op til 52 kg.
Bundruller med kuglelejer, hvilket sikrer et nemt glid.

Systemet er enkelt at montere, da det ikke kræver udfræsning til beslag og efterfølgende meget justeringsvenligt.

Varenr.	Indeholder	DB
03201	2 x topstyr, 2 x bundruller med kugleleje og skruer	3664885

KG 52 skydeskabsbeslagsæt med stop

KG 52 er en bundkørt løsning, som er beregnet til låger, der vejer op til 52 kg.
Bundruller med kuglelejer, hvilket sikrer et nemt glid.

Systemet er enkelt at montere, da det ikke kræver udfræsning til beslag og efterfølgende meget justeringsvenligt.

Dette sæt er inklusive 1 stk. låsestop.

Varenr.	Indeholder	DB
03202	2 x topstyr, 2 x bundruller med kugleleje, 1 x låsestop og skruer	8294209

KG 52 topstyr

Passer med KG 52 skydeskabssystem.
Passer til topskinne, varenr. 03101.

Varenr.	Indeholder	DB
03224	KG 52 topstyr	8294191

KG 52 bundrulle med -eller uden stop

KG 52 bundrullen fås både med -eller uden stop. bundrulle med stop, varenr. 03226, bruges med KG 52 låsestop, varenr. 03227 og sikrer, at lågen holdes lukket.

Begge ruller passer til bundskinne, varenr. 03205.

Varenr.	Indeholder	DB
03225 03226	KG 52 bundrulle KG 52 bundrulle med stop	8294183 8294175

KG 52 Låsestop

Passer sammen med KG 52 skydeskabssystem.

Varenr.	Indeholder	DB
03227	KG 52 Låsestop	5892434

KG 52 skydeskabsbeslag

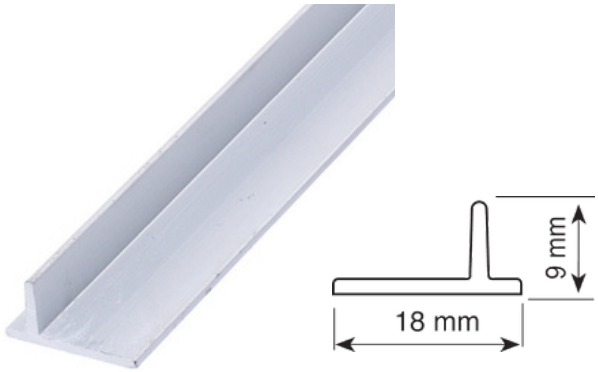

KG 52 topskinne

Passer sammen med KG 52 skydeskabssystem.
Max. længde på skinnen er 6 meter.

*Ved fixmål afregnes der op til hele meter pr. længde.

Varenr.	Indeholder	DB
03101	Topskinne i elokseret aluminium fixmål	8294217

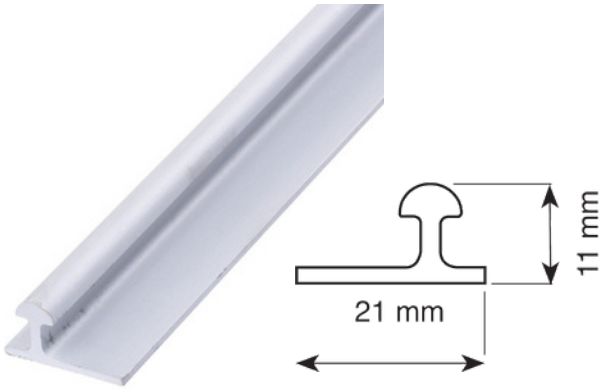

KG 52 bundskinne

Passer sammen med KG 52 skydeskabssystem.
Max. længde på skinnen er 6 meter.

*Ved fixmål afregnes der op til hele meter pr. længde.

Varenr.	Indeholder	DB
03205	Bundskinne i elokseret aluminium fixmål	3664992

KG 52 skydeskabsbeslag

- monteringsvejledning

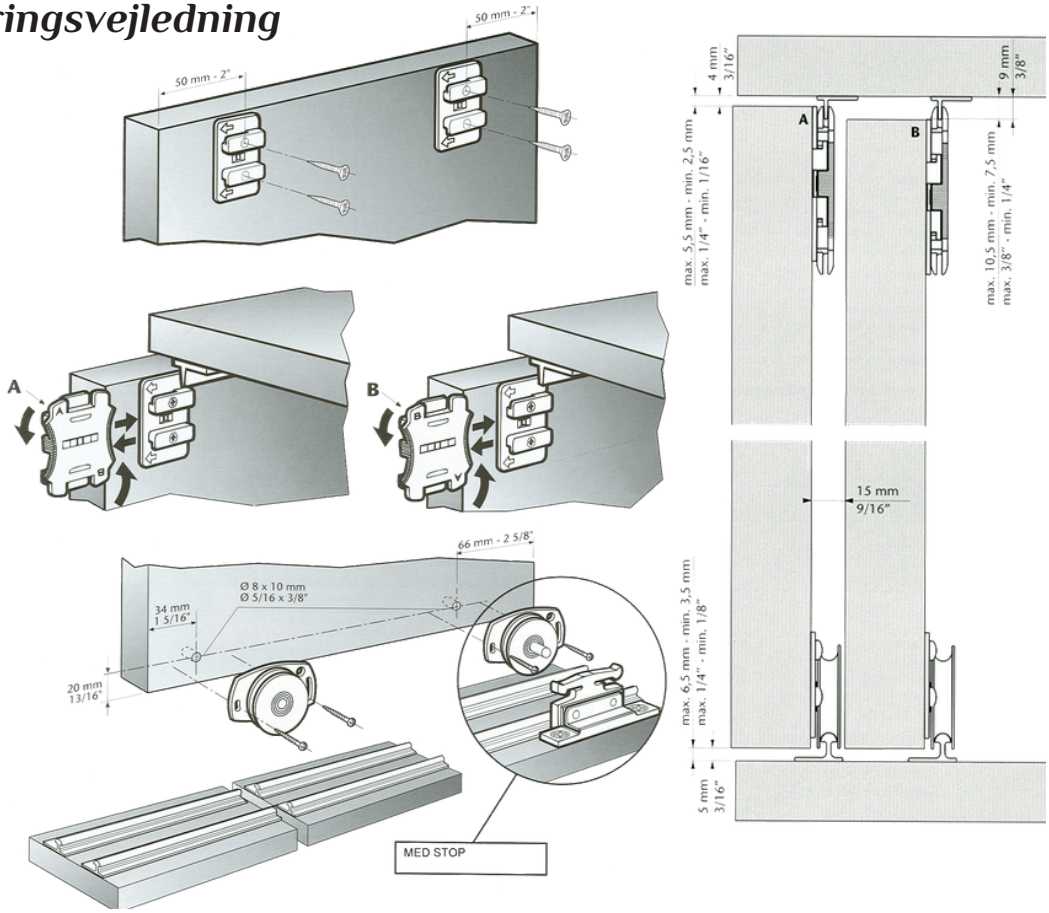

Fra Roliba®

SVALK

TLF: +45 65 93 03 57 MAIL: POST@ROLIBA.DK HVIDKÆRVEJ 52, 5250 ODENSE SV

WWW.ROLIBA.DK