Fra Roliba®

– siden 1892

Top- & bundstyrede løsninger
Bundkørte portløsninger 40-550kg

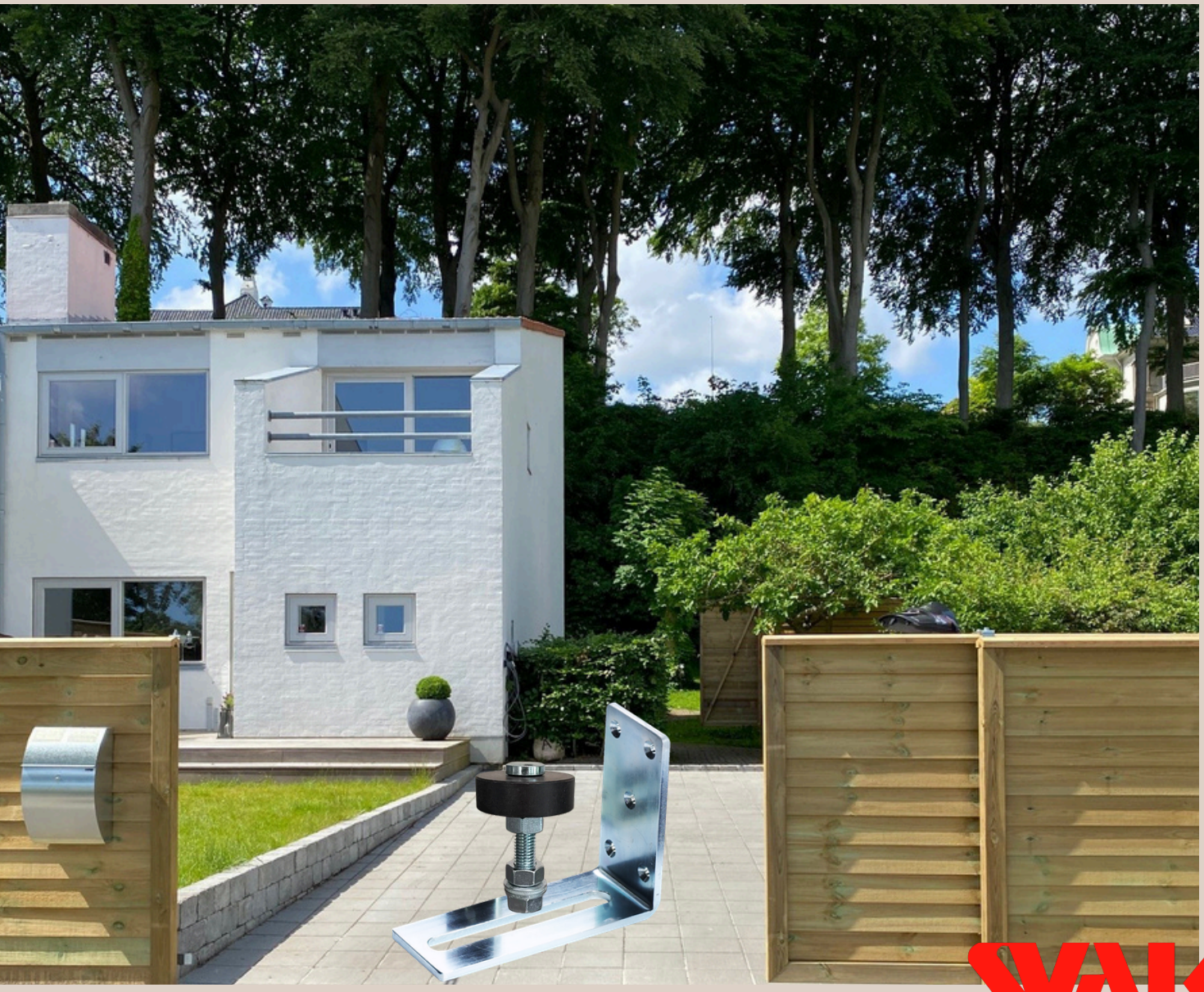

SVALK

post@roliba.dk · www.roliba.dk

Bundkørte løsninger
Bundruller

Bundrulle, 40 kg
Rulle : Ø19,5 mm
Mål: H: 23, B: 10, L: 45 mm
Max dørvægt pr. par 40 kg

Passer til bundskinne Saheco lille, varenr. 03207.

Varenr.	Indeholder	DB
03110	1x bundrulle	5871764

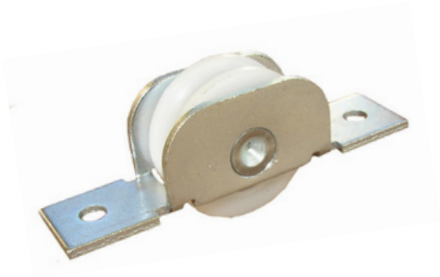

Hvid bundrulle, 75 kg
Rulle med kugleleje: Ø30 mm
Total indbygningshøjde 20 mm
Mål: H: 23, B: 17, L: 75 mm. Max dørvægt pr. par 75 kg

Passer til bundskinne:
- Saheco mellem, varenr. 03208
- Saheco stor, varenr. 03209.

Varenr.	Indeholder	DB
03210	1x hvid bundrulle	5810731

Sort bundrulle, 75 kg
Rulle med kugleleje: Ø40 mm
Total indbygningshøjde 20 mm
Mål: H: 32, B: 19, L: 106 mm. Max dørvægt pr. par 75 kg

Passer til bundskinne Saheco mellem. 03208. (03209)

Varenr.	Indeholder	DB
03212	1x sort bundrulle	1447348

Bundrulle, 150 kg
Rulle med kugleleje Ø55 mm.
Mål: H: 43, B: 19, L: 116 mm. Max dørvægt pr. par 150 kg

Passer til bundskinne Saheco stor. 03209

Varenr.	Indeholder	DB
03211	1x bundrulle	5810732

Bundkørte løsninger
Bundruller

Bundrulle KG 370/550
Bundrulle med kugleleje.

Passer til V-formet bundskinne, galvaniseret:
- 3 meter, varenr. 06795
- 6 meter, varenr. 06796.

Varenr.	Indeholder	DB
06830 06832	Bundrulle kg 370 - Ø 98 mm Bundrulle kg 550 - Ø 137 mm	- 5968573

Bundrulle nylon V form
Bundulle med nylonhjul og kugleleje.
Diameter: Ø80 mm.

Passer til V-formet bundskinne, galvaniseret:
- 3 meter, varenr. 06795
- 6 meter, varenr. 06796.

Varenr.	Indeholder	DB
06007	Bundrulle nylon V form - Ø 80 mm	2353305

Portstop til bundkørt port
Portstoppet passer til V-formet bundskinne:
- skinne 3 meter, varenr. 06795
- skinne 6 meter, varenr. 06796

Kan også benyttes til andre skydeportsløsninger!

Varenr.	Indeholder	DB
06018	Portstop	2353306

Bundkørte løsninger
Bundskinner

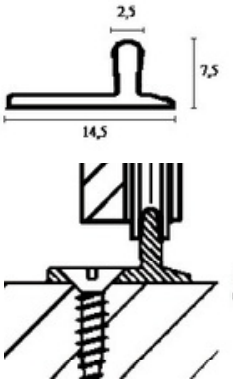

Saheco lille, bundskinne
Leveres i fixmål op til 5 meter.
Ved fixmål afregnes op til hele meter pr. længde.

Passer til bundrulle 40kg, varenr. 03110

Varenr	Indeholder	DB
03207	Bundskinne, aluminium	5810730

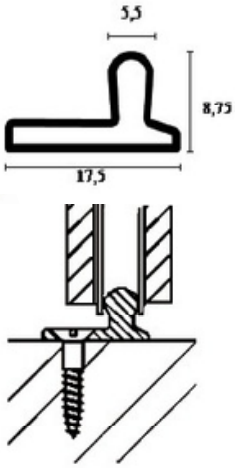

Saheco mellem, bundskinne
Bundskinne i elokseret aluminium, passer til bundrulle KG 75:
- bundrulle KG 75 hvid, varenr. 03210
- bundrulle KG 75 sort, varenr. 03212.

Leveres i fixmål op til 5 meter.
Ved fixmål afregnes op til hele meter pr. længde.

Varenr	Indeholder	DB
03208	Bundskinne, elokseret aluminium	5810729

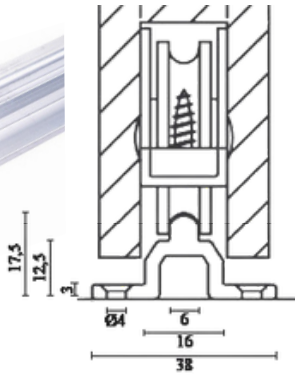

Saheco stor, bundskinne i aluminium
Bundskinnen leveres i 3 meter.

Passer til Bundrulle KG 150, varenr. 03211

Varenr	Indeholder	DB
03209	Bundskinne, elokseret aluminium	5810730

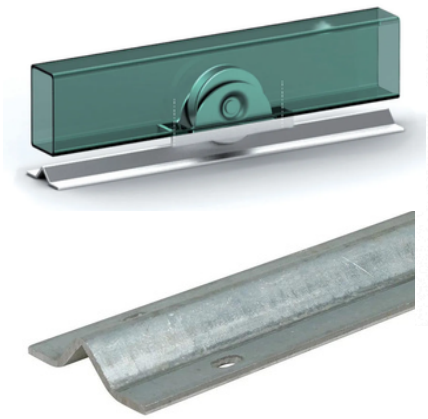

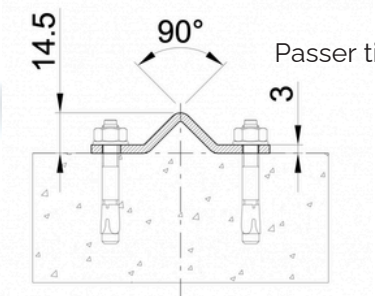

V-formet bundskinne, galvaniseret
Bundskinnen leveres i 3 og 6 meter.

Passer til Bundrulle Nylon V-form, varenr. 06007.

Varenr	Indeholder	DB
06795	V-formet bundskinne, 3 meter	2353302
06796	V-formet bundskinne, 6 meter	2353304

post@roliba.dk · www.roliba.dk

Top- og bundstyrsløsninger

T-alu, skinne

T-Alu skinnen bruges til at styre din dør eller port i bunden.

Mål : 20 x 20 x 2 mm.
Kan bruges sammen med bundruller op til 150 kg. Max. længde på skinne er 6 meter.
Passer til T-alu styreklods eller udfræsning i dørbund.

Varenr	Indeholder	DB
06616	Skinne, aluminium	4650669

T-alu, styreklods

Benyttes når det ikke er muligt, eller der ikke ønskes, en not i bunden af porten.
Mål: H: 21, B: 14, L: 15, T : 1,6 mm.
Skruehul Ø: 4 mm. Slids: 4 mm.

Passer til T-alu skinne, varenr. 06616.

Varenr	Indeholder	DB
06617	Styreklods, hvid nylon	5810722

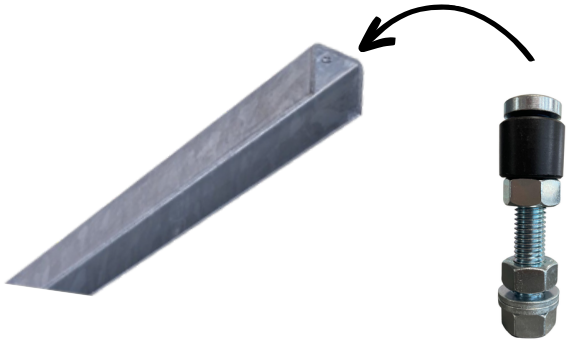

Bundstyrsrulle Ø 22,5 mm

Justerbar 12 mm gevind med slagfast nylonrulle.
(Ø 22,5x18 mm).

Hvis det ikk er muligt at montere i "gulvet" kan du anvende 06548 – hvor bundstyrerullen monteres på vinkel på væggen.

Kan anvendes til montage ved gulv, væg og nedstøbning.
Passer til bundskinne 06010,
Bundstyrsvinkler 06548 og 06549, bundstyr 06546 og 06547.

Varenr	Indeholder	DB
0655 0	Bundstyrsrulle Ø 22,5 mm elgalvaniseret stål	3186590

Bundstyrsrulle Ø 50 mm

Justerbar 12 mm gevind med slagfast nylonrulle.
(Ø 50x16 mm).
Hvis det ikke er muligt at montere ned i gulvet anvendes 06548 bundstyr til væg.

Kan anvendes til montage ved gulv, væg og nedstøbning.
Passer til bundstyrsvinkler 06548 og 06549,
Bundstyr 06546 og 06547.

Varenr	Indeholder	DB
06551	Bundstyrsrulle Ø 50 mm elgalvaniseret stål	3186442

Top- og bundstyrsløsninger

Bundstyr til gulvmontering

Benyttes til at styre din port - Anvendes sammen med 06551 eller 06550.

Kraftig bundplade med 6 skruehuller.
Mål : H : 35 mm L : 100 mm. Godstykkelse 5 mm. Inkl. bundstyrsrulle med 12 mm gevind og slagfast nylonrulle (Ø 50 x 16 mm).

Varenr	Indeholder	DB
06557	1 x bundstyrsrulle Ø 50 mm og 1 x bundstyrsplade elgalvaniseret stål	3090073

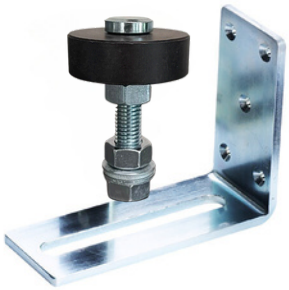

Bundstyr til væg montering

Benyttes til at styre din skydeport i bunden af porten.
Kraftigt galvaniseret vinkelbeslag.
Justerbar for dørtykkelse op til 85 mm. Inkl. Bundstyrsrulle med 12 mm gevind og slagfast nylonrulle (Ø 50 x 16 mm).

Mål: H: 105, B: 50, L: 132 mm.
Godstykkelse 5 mm.

Varenr	Indeholder	DB
06556	1 x bundstyrsrulle Ø 50 mm og 1 x vinkelbeslag elgalvaniseret stål	3090065

Bundstyr til nedstøbning

Benyttes til at styre din skydeport i bunden af porten
Anvendes sammen med 06550 eller 06551.

20 mm kamstål galvaniseret, længde 150 mm og justerbar 12 mm gevind.
Inkl. bundstyrsrulle med 12 mm gevind og slagfast nylonrulle (Ø 50 x 16 mm).

Varenr	Indeholder	DB
06555	1 x bundstyrsrulle Ø 50 mm 1 x bundstyr til nedstøbning elgalvaniseret stål	3090057

Bundstyrsvinkel

Kraftig bundstyrsvinkel til montering på væg.
Mål: H: 105, B: 50, L: 132 mm.
Godstykkelse 5 mm.

Passer til bundstyrsrulle varenr: 06550 og 06551.

Varenr	Indeholder	DB
06548	Vinkelbeslag elgalvaniseret stål	3186574

post@roliba.dk · www.roliba.dk

Top- og bundstyrsløsninger

Bundstyrsvinkel, lang

Kraftig galvaniseret bundstyrsvinkel til montering på væg.
Bruges ved 2 eller flere porte.

Mål: H: 105, B: 50, L: 232 mm.
Godstykkelse 5 mm.

Passer til bundstyrsrulle varenr: 06550 og 06551.

Varenr	Indeholder	DB
06549	Vinkelbeslag, lang elgalvaniseret stål	3186582

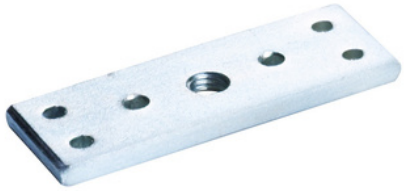

Bundstyrsplade

Bundstyrsplade med 6 skrue huller til motering på gulv. Mål : H : 35 mm L : 100 mm. Godstykkelse 5 mm. Galvaniseret.
Passer til bundstyrsrulle varenr: 06550 og 06551.

Varenr	Indeholder	DB
06546	Bundstyrsplade elgalvaniseret stål	3548351

Bundstyr til nedstøbning u/rulle

20 mm galvaniseret kamstål, længde 150 mm og justerbar 12 mm gevind.
Passer til bundstyrsrulle varenr: 06550 og 06551.

Varenr	Indeholder	DB
06547	Bundstyr til nedstøbning elgalvaniseret stål	3548344

Nedstøbningsbøjle

Bruges til styring af meget store porte, f.eks. hvor store maskiner kører hen over bøjlen. Bruges til bundskinne varenr: 06010

Varenr	Indeholder	DB
06030	Nedstøbningsbøjle 300 x 20 mm elgalvaniseret stål	3090032

Top- og bundstyrsløsninger

Portfang venstre
Bruges til styring af port, når porten er åben eller lukket. Huller til montering på gulv.
Mål : H : 50 mm B : 40 mm L : 140 mm (indvendige mål) Godstykkelse 5 mm.
Galvaniseret.

Portfang højre
Bruges til styring af port, når porten er åben eller lukket. Huller til montering på gulv.
Mål : H : 50 mm B : 40 mm L : 140 mm (indvendige mål) Godstykkelse 5 mm.
Galvaniseret.

Varenr	Indeholder	DB
06559	Portfang venstre elgalvaniseret stål	3090099
06560	Portfang højre elgalvaniseret stål	3090107

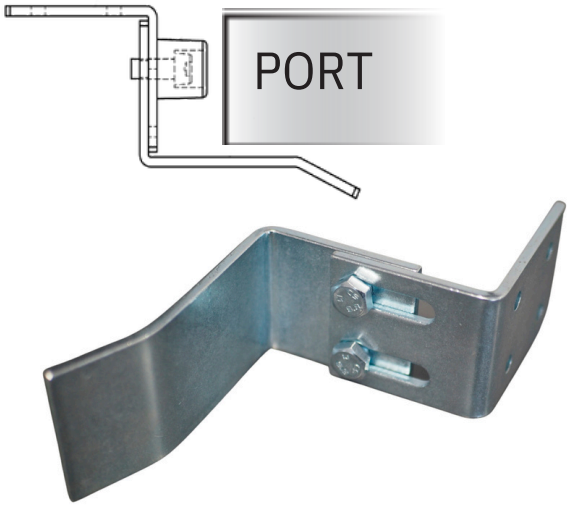

Portfanger justerbar
Justerbar fra 60 til 85mm tykkelse.
Justerbar fiksering af din port.

Varenr	Indeholder	DB
06567	Portfang væg, justerbar	2165078

Portfang midt
Portfanger i galvaniseret stål. Leveres i par.
Bruges til styring af porte, når 2 porte mødes på midten. Stilbar til alle porttykkelser.

Mål: H: 50, L: 170 mm
Godstykkelse 5 mm.

Varenr	Indeholder	DB
06558	2 x portfang midt elgalvaniseret stål	3090081

post@roliba.dk · www.roliba.dk

Top- og bundstyrsløsninger

U-skinne

Bundskinne
Mål : 30 x 30 x 2 mm.
Max. længde på skinne er 6 meter.
Passer til rulle 06550 og nedstøbningsbøjle 06030.

Varenr	Indeholder	DB
06010	U-skinne, galvaniseret stål	2668952

Bundskinne, U-skinne 22 x 22 x 1,5 mm

Max. længde på skinne er 6 meter.
Passer tilfoldedørsbeslag 00932, 03405, 03705 samt bundstyr 03671.

Varenr	Indeholder	DB
06009	U-skinne, galvaniseret stål	5720388

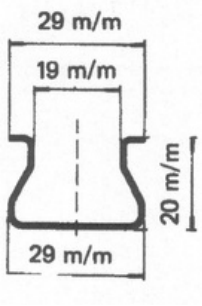

Bundskinne til nedstøbning

Kan bruges sammen med bundruller op til 150 kg.
Max. længde på skinne er 5 meter.
Passer til foldedørsbeslag 00932, 03405, 03705 samt bundstyr 03671.

Skinnen er varm galvaniseret

Varenr	Indeholder	DB
03378	Bundskinne 5m, galvaniseret stål	3089844
03379	Bundskinne, fixmål galvaniseret stål	3941879

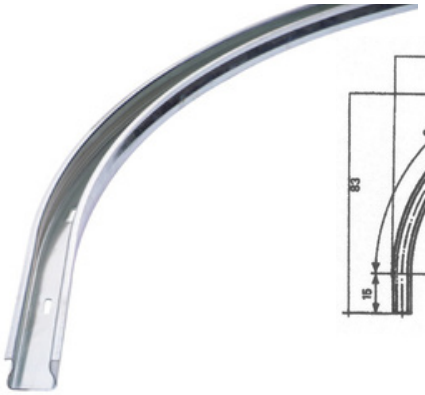

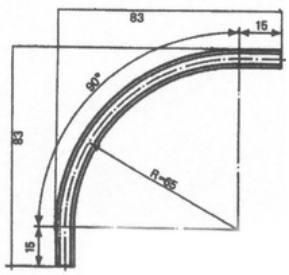

Bundskinne til nedstøbning

Radius 650 mm.
Passer til bundskinne 03378 og 03379.

Varenr	Indeholder	DB
03332	Bue, galvaniseret stål	3089836

Top- og bundstyrsløsninger

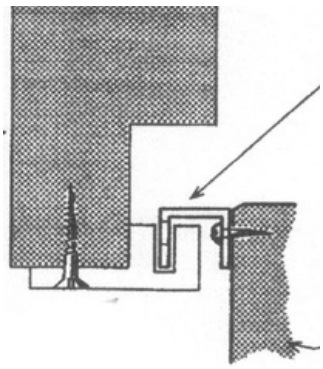

Bundskinne alu med hul

Mål : 20 x 20 x 20 x 2 mm.
Max. længde på skinne er 6 meter. Passer sammen med styreklods 06610.

Varenr	Indeholder	DB
06612	Bundskinne a 3 meter, aluminium	3090222
06613	Bundskinne a 3,5 meter, aluminium	3090230
06614	Bundskinne a 4 meter, aluminium	3090248
06615	Bundskinne, aluminium	3186467

Bundskinne aluminium 14 x 14 x 2 mm

Max. længde på skinne er 6 meter. Passer til styreklods 06619.

Varenr	Indeholder	DB
06618	Bundskinne, aluminium	5810723

Bundstyr stål

Mål : H : 17 mm B : 32 mm L : 25 mm

Varenr	Indeholder	DB
06635	Bundstyr, stål	2133790

Styreklods

Mål : H : 18 mm B : 9 mm L : 50 mm. Skruehul Ø: 4 mm. Passer til bundskinne 06618.
Fremstillet i selvsmørende nylon (PEHD)

Varenr	Indeholder	DB
06619	Styreklods, nylon	5810724

Top- og bundstyrsløsninger

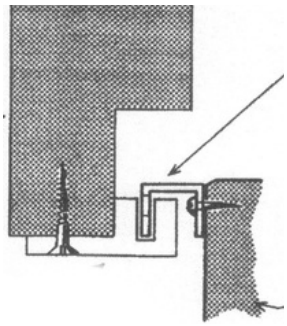

Styreklods 40 mm

Mål : H : 20 mm B : 40 mm L : 40 mm. Slids: 4 mm
Passer sammen med bundskinne 06612, 06613, 06614 og 06615.
Fremstillet i selvsmørende nylon (PEHD)

Varenr	Indeholder	DB
06610	Styreklods, nylon	3090214

Varenr: 06542

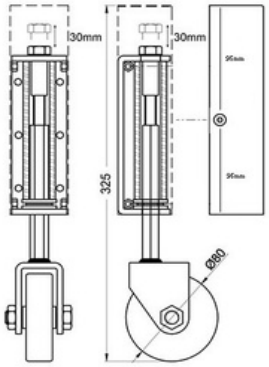

Støttehjul fjederbelastet

Støttehjul for svingende porte. Fjederbelastet.
Elektro galvaniseret

Varenr	Indeholder	DB
06542	Støttehjul for port, Ø80, 80 kg.	1916372
06541	Støttehjul for port, Ø100, 70 kg	2166402
06540	Støttehjul for port, drejbar, Ø97.5 80 kg	2343394

Varenr: 06541
Plade størrelse 255×30 mm

Varenr: 06540

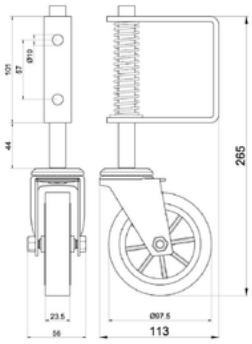

Fra Roliba®

SVALK

TLF: +45 65 93 03 57 MAIL: POST@ROLIBA.DK HVIDKÆRVEJ 52, 5250 ODENSE SV

WWW.ROLIBA.DK