Fra Roliba®

– siden 1892

Skydeskabsbeslag 12-30 kg

SVALK

Skydeskabsbeslag
KG 12

KG 12 skydeskabs beslagsæt til max. 12 kg

Dette skydeskabs beslagsæt er beregnet til låger, som max. vejer 12 kg. KG12 er en bundkørt skydeskabs løsning, som kan anvendes til møbler med skydelåger såvel som garderobeskabe.
Benyt hængselbor til udfræsning Ø. 30 mm.

Varenr	Indeholder	DB
03104	2 x bundruller, 2 x topstyr, skruer og monteringsvejledning	2502847

Skydeskabsbeslag
KG 12

KG 12 topstyr

Passer sammen med KG 12 skydeskabs system.
Benyt hængselbor til udfræsning Ø. 30 mm.

Varenr	Indeholder	DB
03272	Topstyr	3186749

KG 12 bundrulle

Passer sammen med KG 12 skydeskabs system.
Benyt hængselbor til udfræsning Ø. 30 mm.

Varenr	Indeholder	DB
03241	Bundrulle	3186731

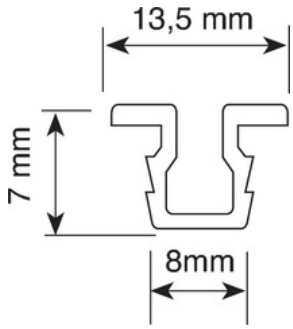

KG 12 skinne

KG 12 Skinne til top og bund. Passer sammen med KG 12 skydeskabs system.
Udfræsning: Bredde 8 mm, dybde 6 mm.
Leveres i 3m

Varenr	Indeholder	DB
03112	Plast skinne (Brun) 3M	3089794
03113	Plast skinne (Hvid) 3M	3089802

Skydeskabsbeslag
KG 20/30

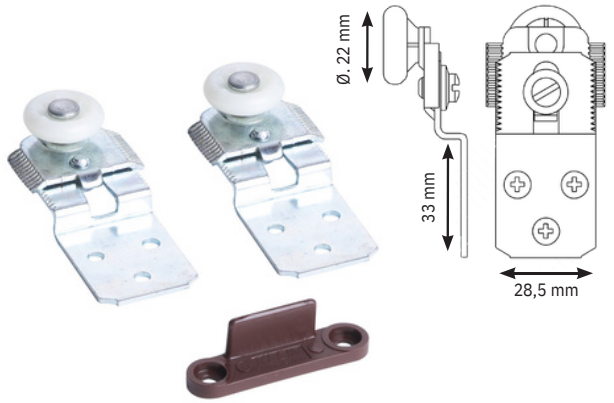

KG 20 skydeskabs beslagsæt

Dette skydeskabs beslagsæt er beregnet til låger, som max. vejer 20 kg. KG 20 er et tophængt skydeskabs beslagsæt, som kan anvendes til fx. garderobeskabe med påklæbet spejl eller lignende.
Udfræsning bundstyr: Bredde 4 mm, dybde 14 mm.

Varenr	Indeholder	DB
03106	2 x KG 20 topruller, 1 x bundstyr, skruer og monteringsvejledning	2502821

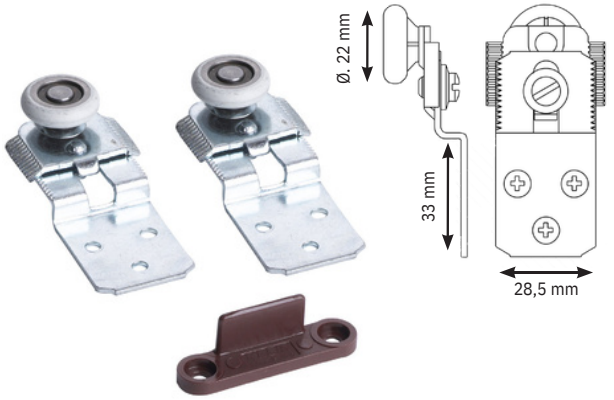

KG 30 skydeskabs beslagsæt

Dette skydeskabs beslagsæt er beregnet til låger, som max. vejer 30 kg. KG 30 er et tophængt skydeskabs beslagsæt, som kan anvendes til fx. garderobeskabe med påklæbet spejl eller lignende. KG 30 er udstyret med kuglelejer, hvilket sikrer et glidende forløb.
Udfræsning bundstyr: Bredde 4 mm, dybde 14 mm.

Varenr	Indeholder	DB
03108	2 x KG 30 topruller, 1 x bundstyr, skruer og monteringsvejledning	2502839

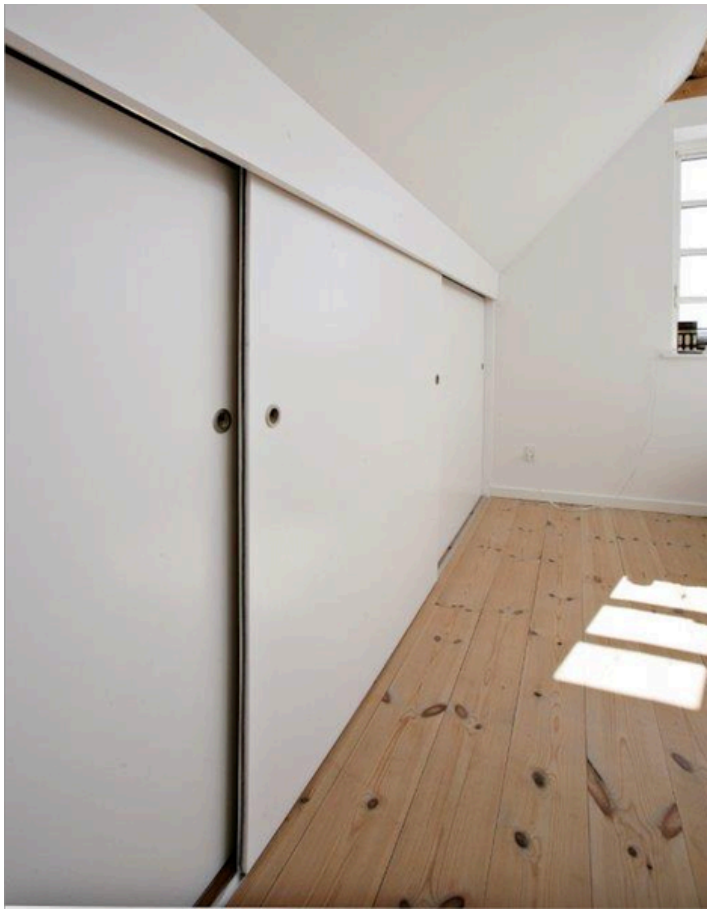

Skydeskabsbeslag
KG 20/30

KG 20 inkl. 2 meter enkelt skinne

Passer til døre mellem 63 - 120 cm.
Udfræsning bundstyr: Bredde 4 mm, dybde 14 mm.

Varenr	Indeholder	DB
03122	1 x KG 20 Skydeskabs beslagsæt og 1 x 2 meter enkelt skinne, elgalvaniseret stål	2502862

KG 20 inkl. 2 meter dobbelt skinne

Passer til døre mellem 63 - 120 cm.
Udfræsning bundstyr: Bredde 4 mm, dybde 14 mm.

Varenr	Indeholder	DB
03220	2 x KG 20 Skydeskabs beslagsæt og 1 x 2 meter dobbelt aluminium skinne	5968574

KG 30 inkl. 2 meter dobbelt skinne

Passer til døre mellem 63 - 120 cm
Udfræsning bundstyr: Bredde 4 mm, dybde 14 mm.

Varenr	Indeholder	DB
03230	2 x KG 30 Skydeskabs beslagsæt og 1 x 2 meter dobbelt aluminium skinne	5968575

Skydeskabsbeslag KG 20/30

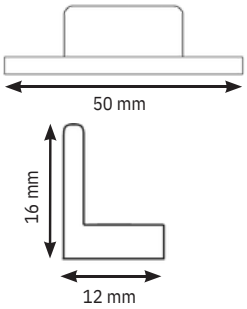

KG 20/30 bundstyr

Passer sammen med KG 20 / KG 30 skydeskabs system. Hvis der ønskes en styreskinne istedet for et bundstyr, kan der eksempelvis bruges T-alu bundskinne Svalk nr. 06616. Udfræsning: Bredde 4 mm, dybde 14 mm.

Varenr	Indeholder	DB
05261	Bundstyr	3089984

KG 20/30 endestop

Passer sammen med KG 20 / KG 30 skydeskabs system.

Varenr	Indeholder	DB
05281	Endestop	2503225

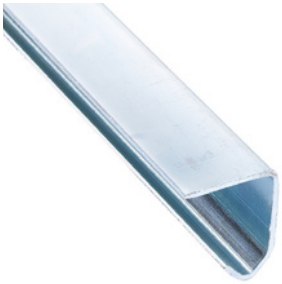

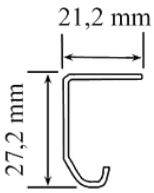

KG 20/30 enkelt skinne

Passer sammen med KG 20 / KG 30 skydeskabs system. Max. længde på skinnen er 6 meter.

*Ved fixmål afregnes der op til hele meter pr. længde.

Varenr	Indeholder	DB
03115	Enkelt skinne, elgalvaniseret stål 2 meter	2502854
03116	Enkelt skinne, elgalvaniseret stål, fixmål	3089810

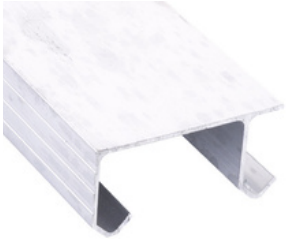

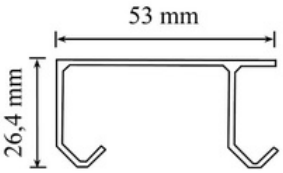

KG 20/30 dobbelt skinne

Passer sammen med KG 20 / KG 30 skydeskabs system. Max. længde på skinnen er 6 meter.

*Ved fixmål afregnes der op til hele meter pr. længde.

Varenr	Indeholder	DB
03222	Dobbel skinne, aluminium	2502920

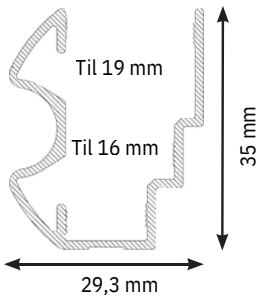

Profilgreb 2,7 meter i elokseret aluminium

Profilgrebet bruges som afslutnings/grebsliste på hver låge. Afkortes, så det er lige så langt, som lågen er høj. Presses over kanten af skabslågen, og limes eller skrues fast. Passer på 16 og 19 mm skabslåger.

Varenr	Indeholder	DB
03919	Profilgreb i elokseret aluminium, 2,7 meter	5147326

Skydeskabsbeslag
KG 22

KG 22 skydeskabs beslagsæt til max. 22 kg
Dette skydeskabs beslagsæt er beregnet til låger, som max. vejer 22 kg. KG 22 er en bundkørt skydeskabs løsning, som kan anvendes til møbler med skydelåger, garderobeskabe såvel som skabe med låger, der har påklæbet spejl eller lignende. Hængselbor til udfræsning Ø. 35 mm.

Varenr	Indeholder	DB
03105	2 x bundruller, 2 x topstyr, 1 x stop/bremse (brun), skruer og monteringsvejledning	3089786
03107	2 x bundruller, 2 x topstyr, 1 x stop/bremse (hvid), skruer og monteringsvejledning	5892429

KG 22 topstyr
Passer sammen med KG 22 skydeskabs system. Hængselbor til udfræsning Ø. 35 mm.

Varenr	Indeholder	DB
03187	Topstyr	3665031

KG 22 bundrulle
Passer sammen med KG 22 skydeskabs system. Hængselbor til udfræsning Ø. 35 mm.

Varenr	Indeholder	DB
03188	Bundrulle	3665049

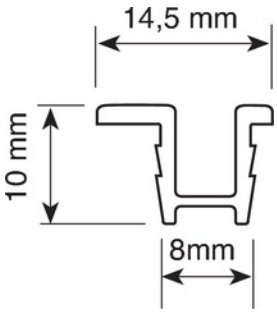

KG 22 skinne
KG 22 Skinne til top og bund. Passer sammen med KG 22 skydeskabs system.
Udfræsning: Bredde 8 mm, dybde 9 mm.
Levers i 3M

Varenr	Indeholder	DB
03119	Plast skinne (Hvid) 3M Plast	4650719
03120	skinne (Brun) 3M	3089828

KG 22 Stop/ bremse
Passer sammen med KG 22 skydeskabs system.
Udfræsning: Bredde 8 mm, dybde 9 mm.

Varenr	Indeholder	DB
03185	Stop / bremse (Hvid)	5892430
03186	Stop / bremse (Brun)	3665023

Skydeskabsbeslag
KG 25

KG 25 skydeskabs beslagsæt til max. 25 kg

Dette skydeskabs beslagsæt er beregnet til låger som max. vejer 25 kg. KG 25 er en bundkørt skydeskab løsning, som ikke kræver nogen form for udfræsning. Enkelt at montere og meget justeringsvenligt.

Varenr	Indeholder	DB
03100	2 x topstyr, 2 x bundruller, skruer og monteringsvejledning	4650701

KG 25 inkl. 2 x 1,5 meter top / bundskinne

Passer til døre op til 75 cm. Ønskes der 2 låger bag hinanden, skal der bruges 2 sæt.

Varenr	Indeholder	DB
03125	1 x KG 25 Skydeskabs beslagsæt og 2 x 1,5 meter top / bundskinne, elokseret aluminium	5911688

Skydeskabsbeslag
KG 25

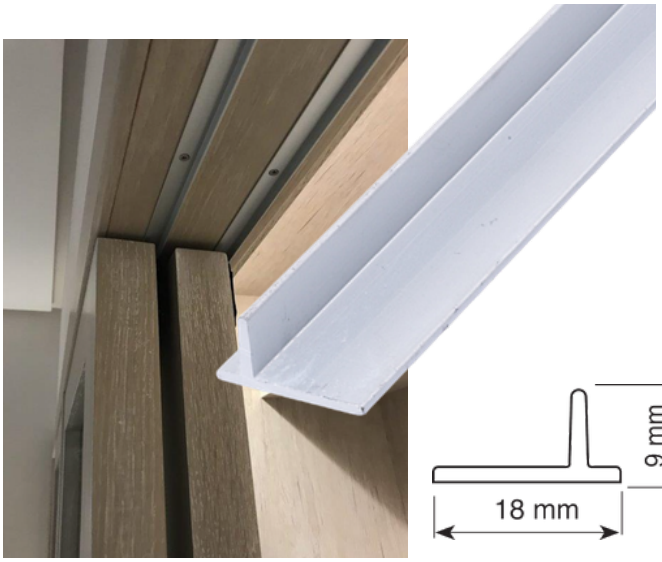

KG 25 top / bundskinne

Passer sammen med KG 25 skydeskabs system. Max. længde på skinnen er 6 meter.

Varenr	Indeholder	DB
03101	Top / bundskinne i elokseret aluminium fix mål	8294217

KG 25 topstyr

Passer sammen med KG 25 skydeskabs system.

Varenr	Indeholder	DB
03102	Topstyr	5892431

KG 25 bundrulle

Passer sammen med KG 25 skydeskabs system.

Varenr	Indeholder	DB
03103	Bundrulle	5892432

Profilgreb 2,7 meter i elokseret aluminium

Profilgrebet bruges som afslutnings/grebsliste på hver låge. Afkortes, så det er lige så langt, som lågen er høj. Presses over kanten af skabslågen, og limes eller skrues fast. Passer på 16 og 19 mm skabslåger.

Varenr	Indeholder	DB
03919	Profilgreb i elokseret aluminium, 2,7 meter	5147326

Fra Roliba®

– siden 1892

SVALK

TLF: +45 65 93 03 57 MAIL: POST@ROLIBA.DK HVIDKÆRVEJ 52, 5250 ODENSE SV

WWW.ROLIBA.DK